CG-550
注入ポンプ防水用

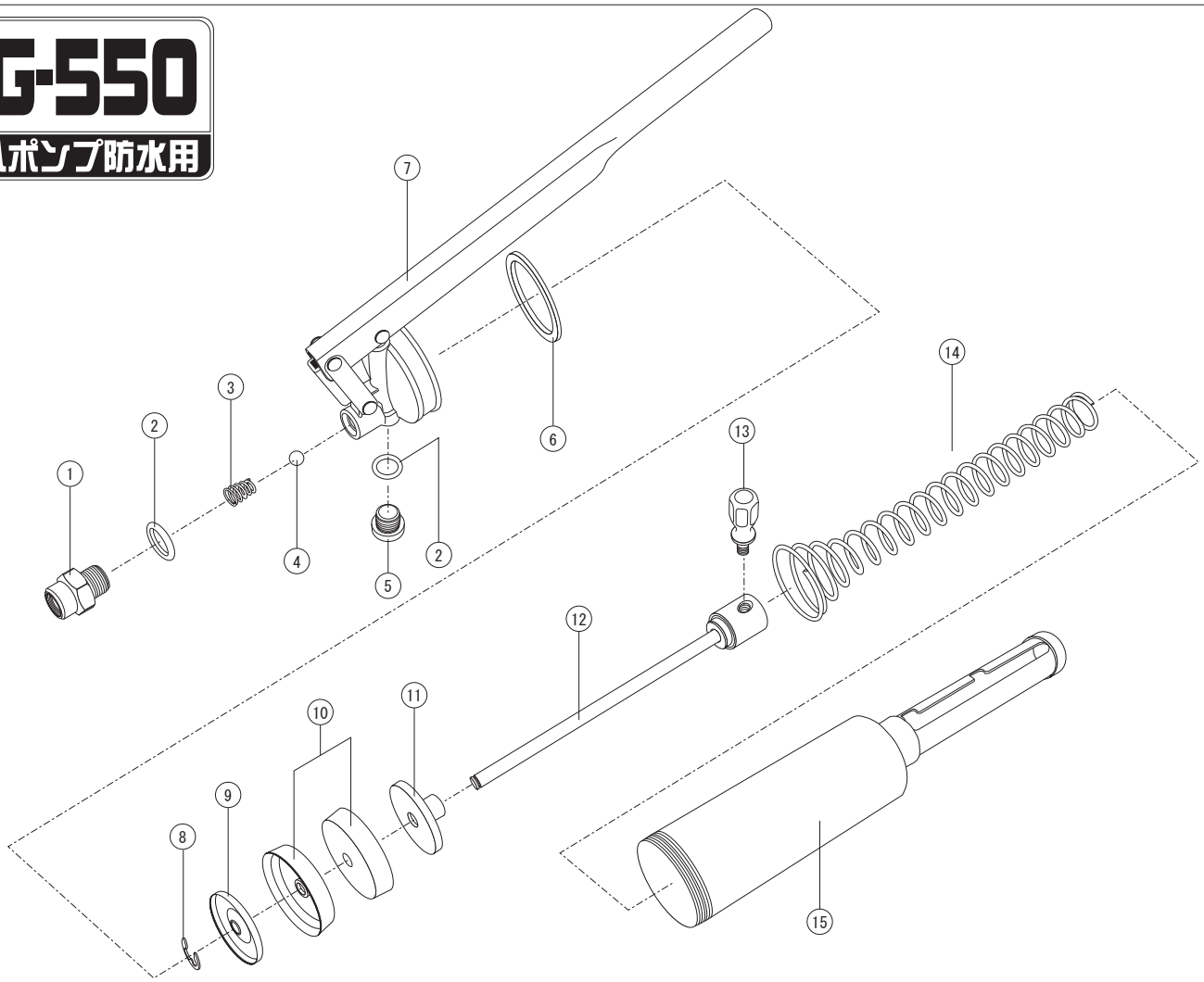

注入ポンプ
【CG-550】

- 容　　量：300ml
- 重　　量：1.44kg
- 油　槽　径：60mm
- 全　　長：395mm
- 吐　出　量：1.50ml（ストローク）
- 最大圧力：25Mpa

パーツ No.	品名	備考
①	ユニオン	
②	Oリング	
③	スプリング	
④	ボール	
⑤	メクラネジ	
⑥	イタパッキン	
⑦	レバーASSY	非売品
⑧	Eガタトメワ	
⑨	ワンガタザガネ	
⑩	ワンガタパッキン	
⑪	フレドメ	
⑫	ガイドクミタテ	非売品
⑬	六角ハンドル（鉄製）	
⑭	コイルバネ	非売品
⑮	ユトウ	非売品

注入ポンプ（防水用）

CG-550
スタンダードタイプ

CG-600
高圧タイプ

CG-300
オートスプリングタイプ

CG-200
オートスプリングタイプ

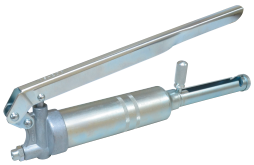
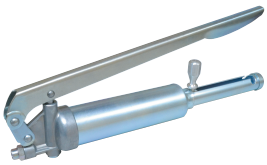
GNS-32
オートスプリングタイプ